試合結果　　第一部(30歳以上合計200歳以上)
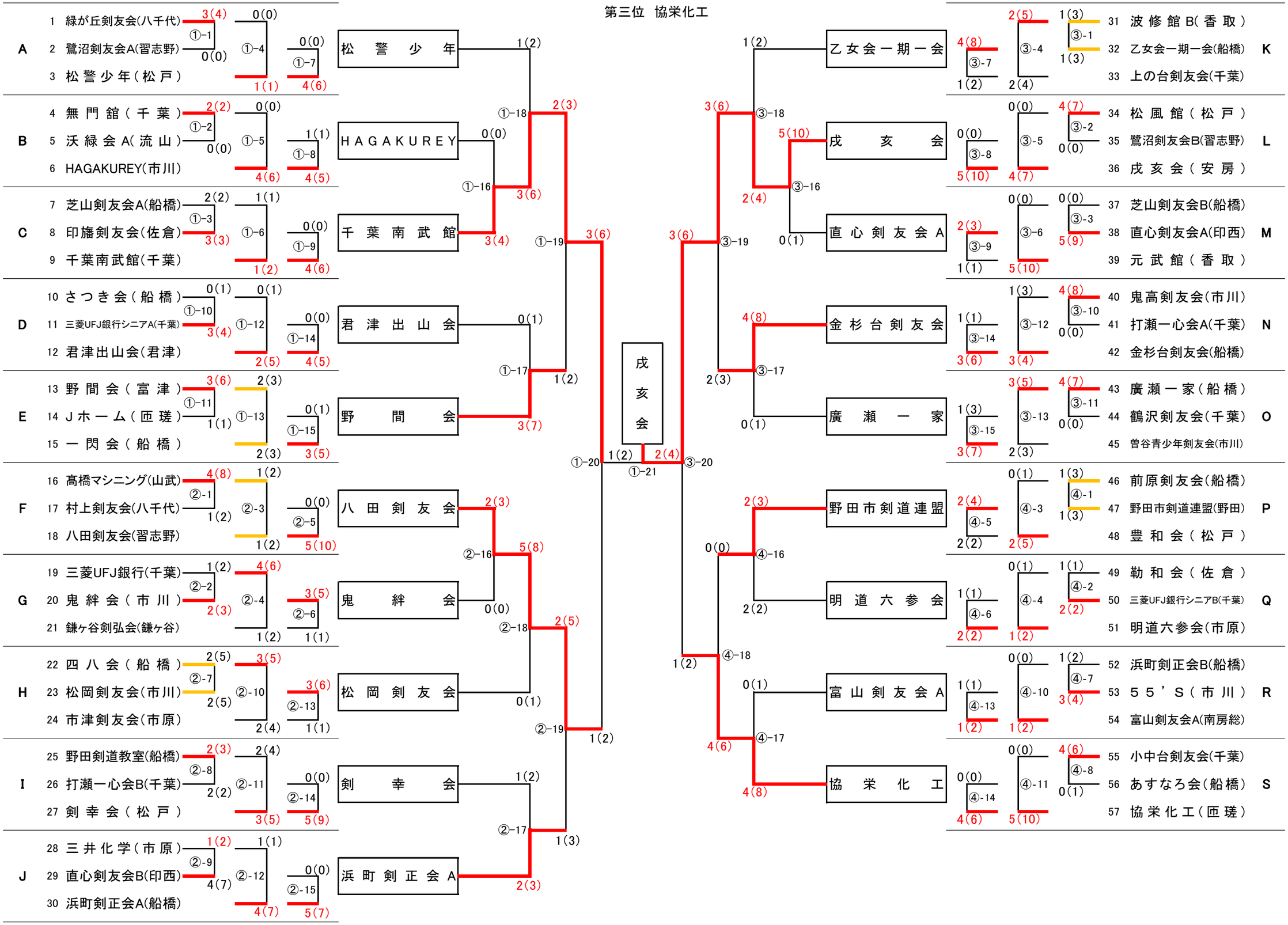
優勝　戊亥会
準優勝　千葉南武館
第三位　八田剣友会
第三位　協栄化工